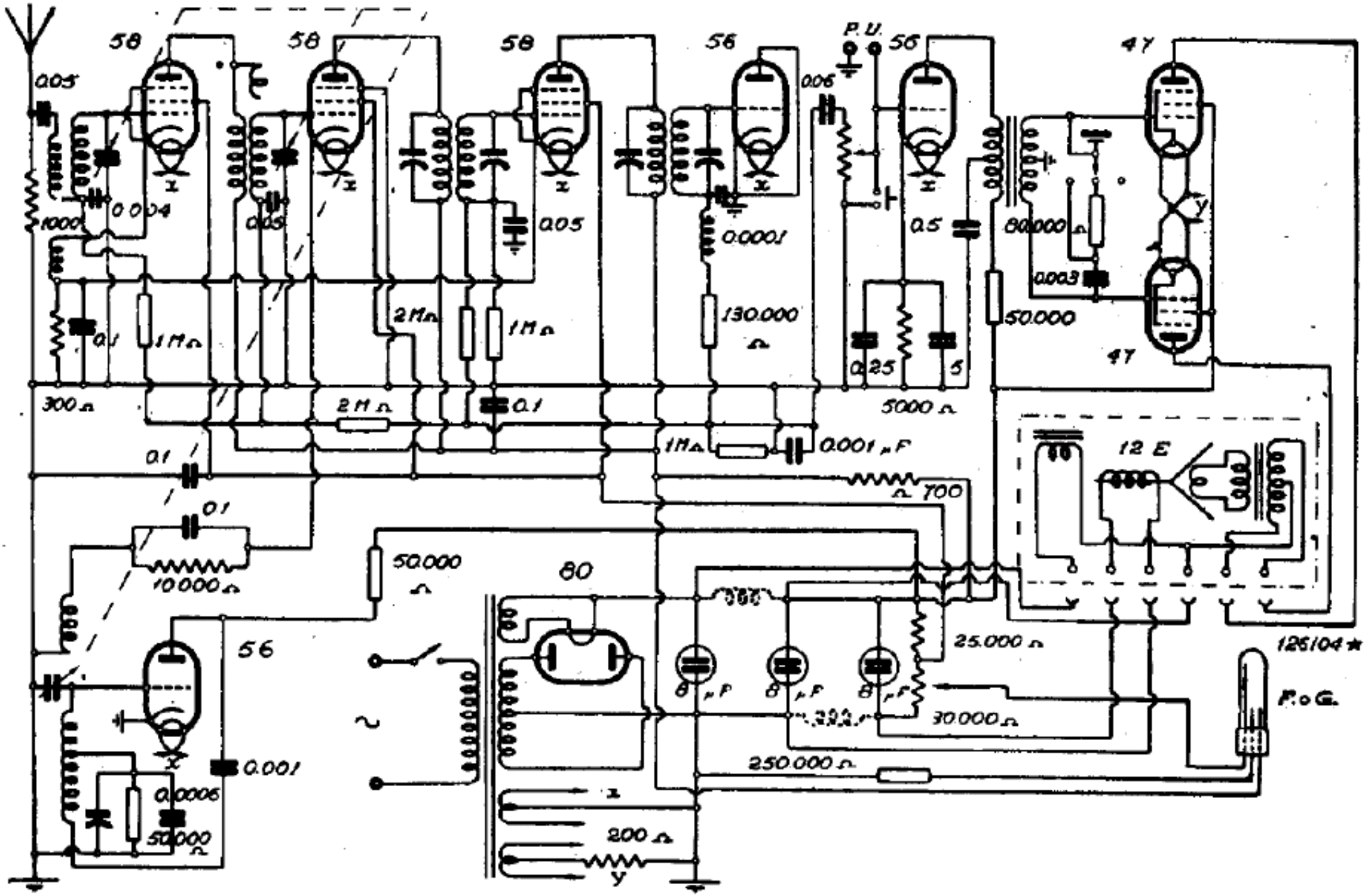

S.I.A.R.E. FADA - MOD. « 74 C »